−P3 MONSTER 28

P3 MONSTER 28 PULL START

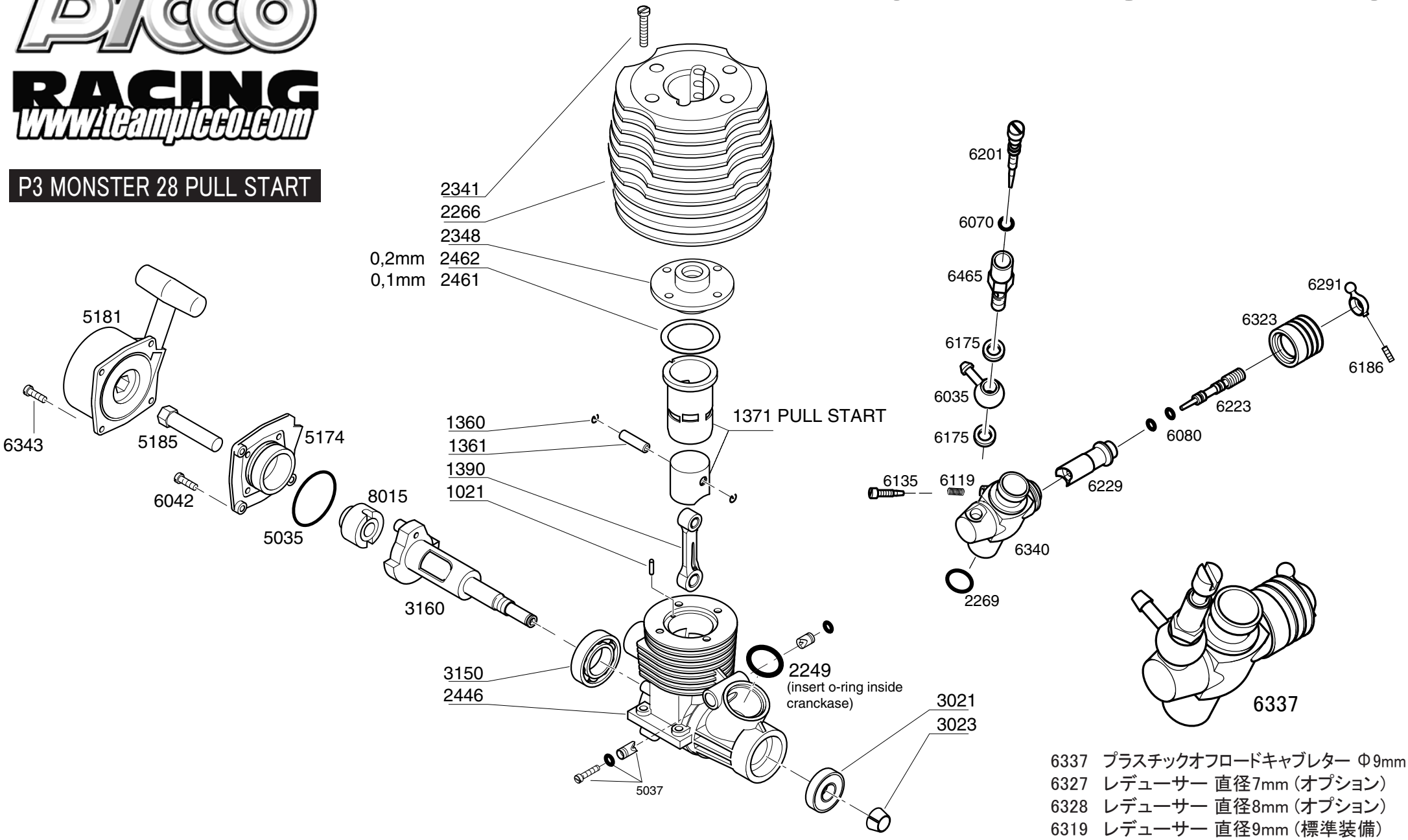

6337 プラスチックオフロードキャブレター Φ9mm
6327 レデューサー 直径7mm（オプション）
6328 レデューサー 直径8mm（オプション）
6319 レデューサー 直径9mm（標準装備）
6239 キャブレターボディ O−リング

2005/12